ŘEZ A-A'

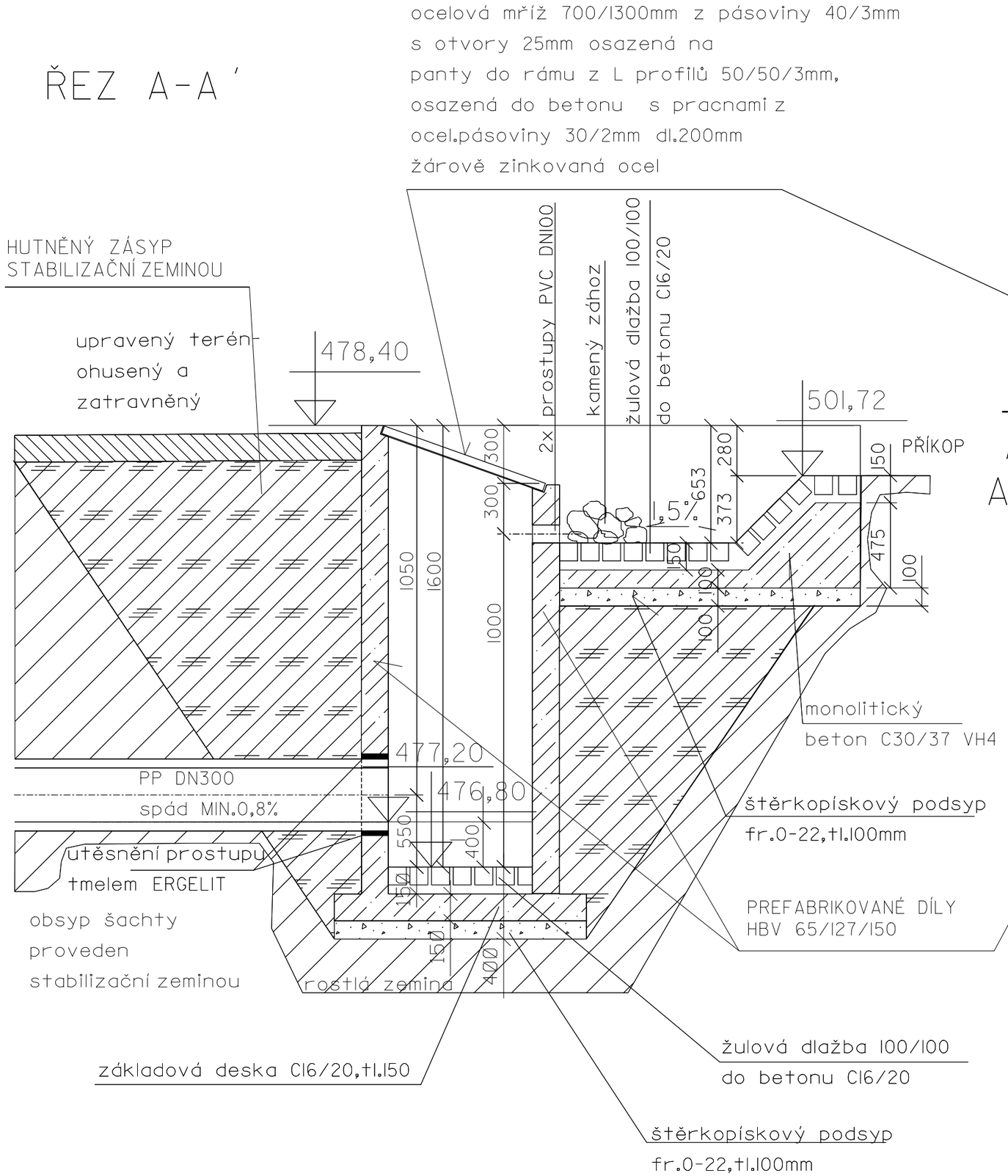

PŮDORYS

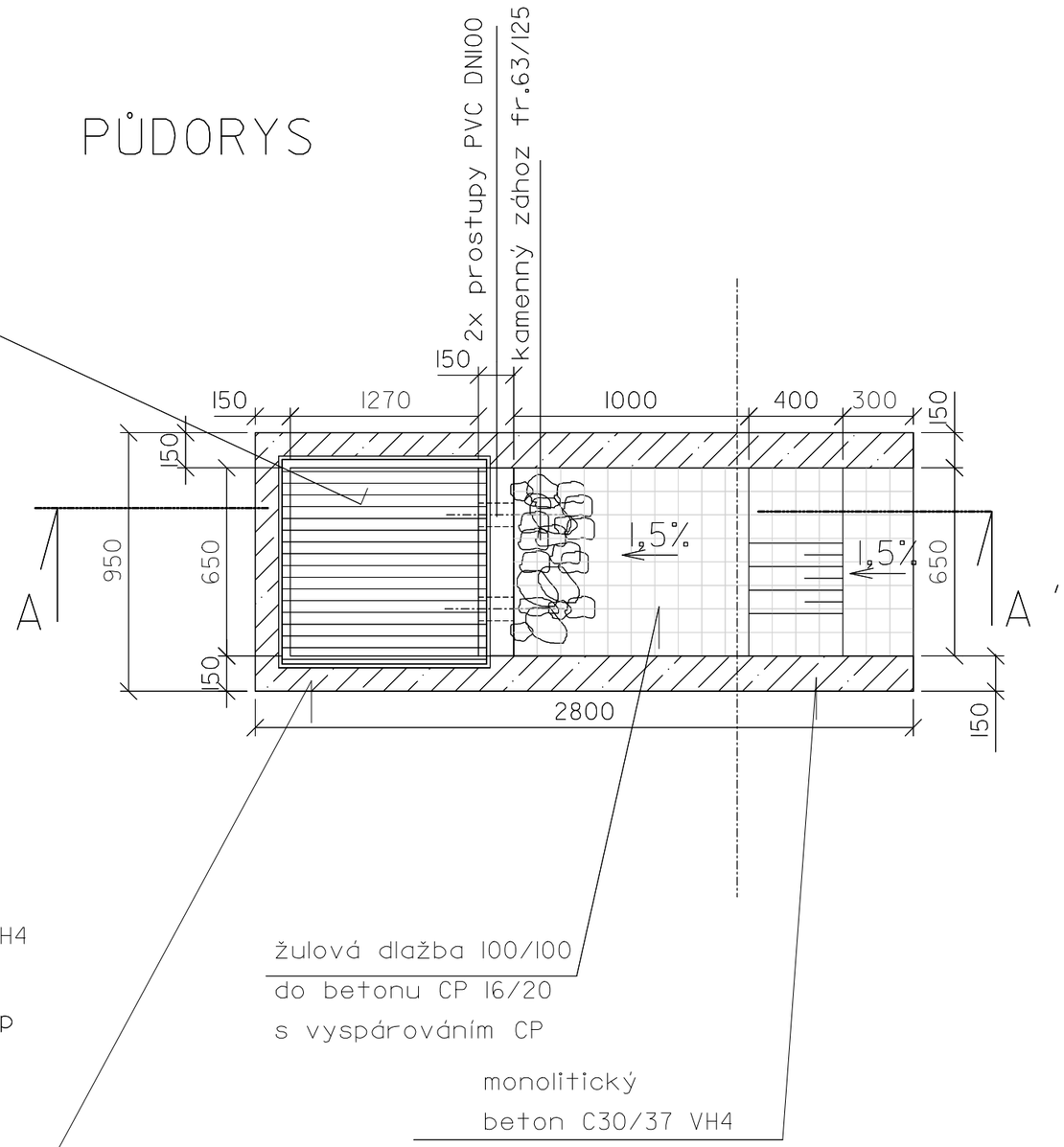

KOORDINÁTOR PROJEKTU	ING.ARCH.RADEK HAŠKA	PROJEKTOVÁNÍ INŽENÝRSKÝCH A POZEMNÍCH STAVEB HAŠKA, a.s. TEL./FAX.516 417 561 JUNGMANNOVA 74,TIŠNOV,666 01	
VEDOUCÍ PROJEKTANT	ING.ARCH.RADEK HAŠKA		
ODPOVĚDNÝ PROJEKTANT	ING.VLADIMÍR HAŠKA		
VYPRACOVAL	ING.ARCH.RADEK HAŠKA		
PROJEKTANT	HAŠKA,a.s.,Jungmannova 74,Tišnov		
INVESTOR	MĚSTYS OSTROV U MACOCHY OSTROV U MACOCHY č.p.81, 679 14 IČO:00280780		
NÁZEV STAVBY REKONSTRUKCE MÍSNÍCH A ÚČELOVÝCH KOMUNIKACÍ, OSTROV U MACOCHY		STUPEŇ	DSSP
		ČÍSLO ZAKÁZKY	15/03/18
		FORMÁT	1x A4
MÍSTO STAVBY	k.ú.OSTROV U MACOCHY	DATUM	5.11.2018
STAVEBNÍ OBJEKT	SO 304-DEŠŤOVÁ KANALIZACE	MĚŘÍTKO 1:25	ČÍSLO VÝKRESU D 41.
NÁZEV VÝKRESU	HORSKÁ VPUST-PŮDORYS A ŘEZ		